Tradotto dall'Inglese all'Italiano - www.onlinedocstranslator.com

探骊动力科技(重庆)有限公司
TALARIA POWER TECH (CHONGQING) CO., LTD

MANUALE DEL PROPRIETARIO

Modello: STING

Un messaggio importante da Talaria

Cari clienti:

Congratulazioni e grazie per aver acquistato la moto elettrica Talaria STING 2021; ti diamo il benvenuto nella community dei motociclisti di Talaria Electric Motorcycles. Questo manuale ha lo scopo di fornire una migliore comprensione del funzionamento, dell'ispezione e dei requisiti di manutenzione di base di questa motocicletta elettrica.

Talaria cerca continuamente progressi nel design e nella qualità dei prodotti. Pertanto, questo manuale contiene le informazioni sul prodotto più aggiornate disponibili al momento della stampa. Per questo motivo, la tua motocicletta potrebbe differire dalle informazioni fornite in questo manuale del proprietario. Non è possibile avanzare pretese legali sulla base dei dati contenuti in questo manuale. Quando arriva il momento di vendere la tua Talaria STING, assicurati che questo manuale rimanga con la motocicletta elettrica; è, per legge, una parte importante del veicolo. In caso di domande relative al funzionamento o alla manutenzione della tua motocicletta elettrica, contatta i rivenditori Talaria locali.

ATTENZIONE: Si prega di utilizzare solo parti e accessori approvati da Talaria per la tua motocicletta elettrica Talaria. Le parti e gli accessori per la tua motocicletta elettrica Talaria sono stati controllati e testati per verificarne la sicurezza e l'idoneità. Talaria non si assume alcuna responsabilità per parti e accessori non approvati.

Gamma di veicoli

L'autonomia di un veicolo elettrico è definita come la distanza percorsa dal veicolo con una singola carica completa del pacco batteria. I risultati della tua gamma sono un riflesso diretto delle tue abitudini di guida. Più prudentemente guidi, migliore è l'autonomia che puoi aspettarti dalla tua motocicletta elettrica Talaria STING.

Alcuni dei fattori che influiscono sull'autonomia includono: velocità, accelerazione, numero di partenze e fermate, temperatura dell'aria ambiente e variazioni di altitudine. La combinazione di questi fattori, mentre viaggi da un punto all'altro, definisce il tuo profilo di viaggio. Inoltre, la pressione dei pneumatici e il carico utile sono considerazioni importanti.

Ti suggeriamo di guidare in modo prudente quando prendi per la prima volta la tua motocicletta elettrica Talaria STING e di conoscere la tua moto e il tuo ambiente di guida. Una volta acquisita familiarità con l'autonomia rispetto alle prestazioni della tua motocicletta elettrica, puoi regolare le tue caratteristiche di guida se lo desideri. Questo vale principalmente per i ciclisti che sono al limite dell'inviluppo delle prestazioni.

Sommario

001 Informazioni sulla sicurezza

002 Componenti

007 Funzioni dei componenti

009 Avvio e funzionamento

011 Informazioni sulla carica e sulla batteria

013 Pre-equitazione Ispezione

015 Ispezione e manutenzione regolari

017 Specifiche tecniche

018 Errori e soluzioni

019 Schema elettrico

Informazioni sulla sicurezza

Precauzioni generali di sicurezza

• Questa è una motocicletta elettrica ad alte prestazioni e deve essere trattata con estrema cautela.

• Durante la guida devono essere indossati indumenti di sicurezza adeguati, tra cui un casco approvato a livello regionale, protezione per gli occhi, stivali da equitazione, guanti e indumenti protettivi per ridurre il rischio di potenziali lesioni. Consigliamo vivamente l'uso di stivali da equitazione a tutta altezza. Si sconsiglia di guidare senza gli indumenti protettivi adeguati.

• Leggere tutte le avvertenze aggiuntive e le istruzioni del prodotto in questo manuale dell'utente, nonché le etichette di sicurezza, prima di utilizzare la motocicletta elettrica.

• Non permettere mai a un ospite di guidare la tua motocicletta elettrica senza un'adeguata istruzione.

• Non usare mai alcol o droghe che alterano la mente prima di utilizzare la tua motocicletta elettrica.

• Le persone che non vogliono o non sono in grado di assumersi la responsabilità delle proprie azioni non devono utilizzare questa motocicletta elettrica. Ti assumi tutte le responsabilità durante la guida della tua moto. Il venditore non si assume alcuna responsabilità per uso improprio o negligenza dell'operatore.

• Prima di ogni utilizzo il pilota deve controllare tutto attentamente e il livello di carica del pacco batteria come indicato sul display del pacco batteria o sull'indicatore di carica del display del cruscotto.

• La vostra sicurezza dipende in parte dalle buone condizioni meccaniche della motocicletta. Assicurarsi di seguire il programma di manutenzione e i requisiti di regolazione contenuti in questo manuale. Assicurati di comprendere l'importanza di controllare accuratamente tutti gli elementi prima di guidare.

• Le modifiche a questa motocicletta elettrica possono rendere il veicolo non sicuro e causare gravi lesioni personali. Talaria non può essere ritenuta responsabile per modifiche non approvate.

• Prestare molta attenzione durante il caricamento o l'aggiunta di accessori alla motocicletta. Oggetti grandi, ingombranti o pesanti possono influire negativamente sulla maneggevolezza e sulle prestazioni della tua motocicletta elettrica. Il sovraccarico può anche causare rischi per la sicurezza e danni al veicolo.

Informazioni operative importanti

Di seguito sono elencate diverse considerazioni operative:

• Ruotare sempre l'interruttore a chiave in posizione OFF quando non si guida attivamente. È molto facile dimenticare che la moto elettrica è alimentata perché è silenziosa. Può verificarsi un incidente se la motocicletta elettrica viene lasciata accesa mentre si sale o si scende dalla motocicletta elettrica.

• Utilizzare il freno posteriore quando si è fermi su una pendenza. Non tenere la motocicletta usando l'acceleratore parziale o potrebbero verificarsi danni al motore.

• Se si prevede di guidare nuovamente il giorno successivo o lo stato di carica della batteria è inferiore al 30%, collegare la batteria o la motocicletta elettrica a una fonte di alimentazione CA per ricaricarla. Utilizzare sempre il cavo di ricarica in dotazione poiché è stato progettato per l'utilizzo con i componenti elettrici della propria motocicletta elettrica.

• Quando è scollegata con la chiave in posizione OFF, l'elettronica della motocicletta elettrica consumerà una quantità molto piccola di energia e il pacco batteria si scaricherà molto lentamente. Se la motocicletta elettrica è rimasta inutilizzata per più di 30 giorni, spegnere l'interruttore del circuito e scollegare il cavo della batteria. Ogni 3 mesi, caricare la batteria una volta a circa il 60% di potenza e conservare la batteria in un luogo asciutto e ventilato.

ATTENZIONE: Caricare il pacco batterie Talaria solo con il caricabatterie accessorio Talaria approvato.

Numero di identificazione del veicolo (VIN) e numero del motore

- Il VIN è un numero di 17 cifre stampigliato sul tubo sterzo del telaio. Non modificare o rimuovere questo numero in quanto è l'identificativo legale della tua motocicletta elettrica.
- Il numero del motore è stampigliato sulla custodia del motore.

Componenti

Fare riferimento alle illustrazioni per identificare i componenti e familiarizzare con la motocicletta elettrica.

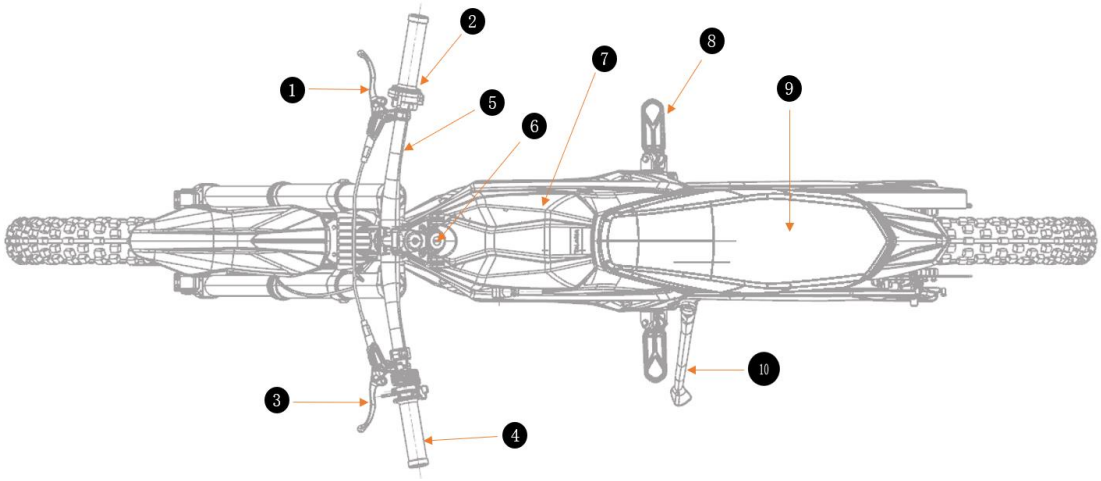

Illustrazione 1

1-1 Leva del freno anteriore

1-2 Leva freno posteriore

1-3 Controllo dell'acceleratore

1-4 Impugnature

1-5 Manubrio

1-5 Interruttore a chiave

1-7 Coperchio del supporto della batteria

1-8 Poggiapiedi

1-9 Sedile

1-10 Cavalletto laterale

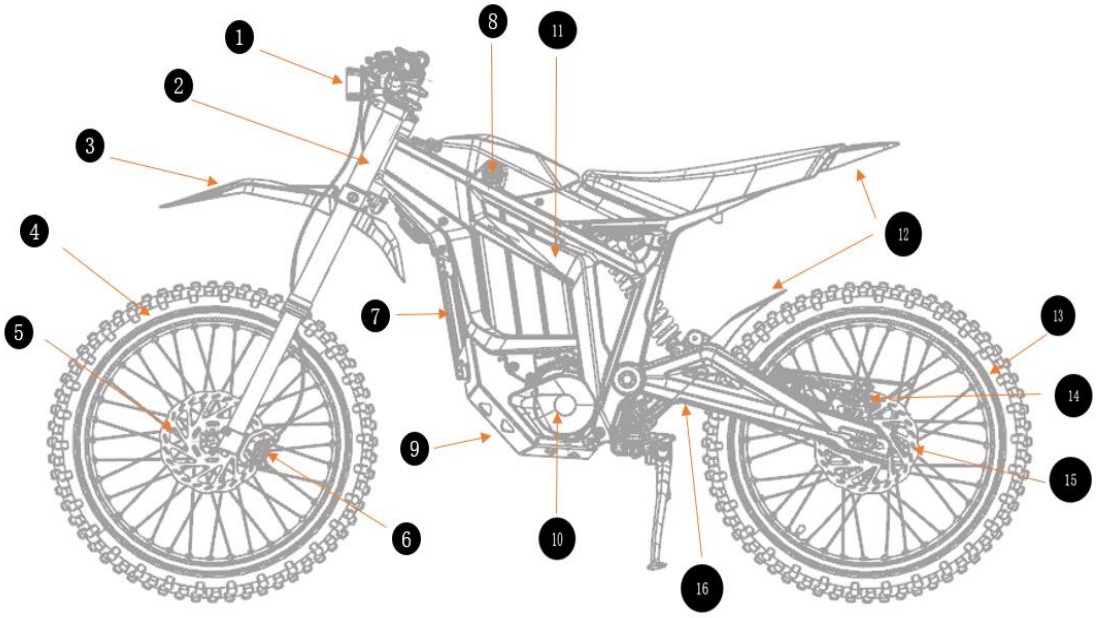

Illustrazione 2

2-1 Faro anteriore

2-2 Forcella anteriore

2-3 Parafango anteriore

2-4 Ruota anteriore

2-5 Disco freno

2-6 Pompa freno anteriore

anteriore 2-7 Controller

2-8 Interfaccia di ricarica del pacco batteria 2-10

2-9 Protezione motore

Coperchio del cambio

2-11 Telaio

2-12 Parafanghi posteriori

2-13 Ruota posteriore

2-14 Pompa freno posteriore

2-15 Disco freno posteriore

2-16 Forcella posteriore

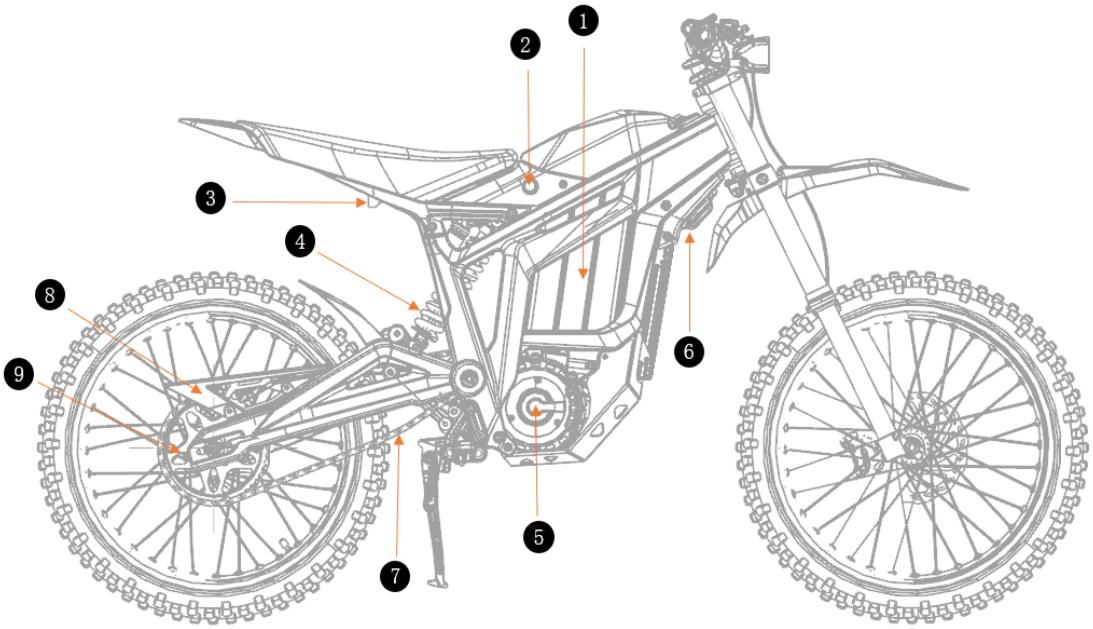

Illustrazione 3

3-1 Pacco batterie

3-2 Blocco supporto batteria 3-4

3-3 Fanale posteriore

Ammortizzatore posteriore 3-6 Avvisatore acustico

3-5 Gruppo motore.

3-7 Catena O-ring

3-8 Guidacatena

3-9 Pignone

Funzioni dei componenti

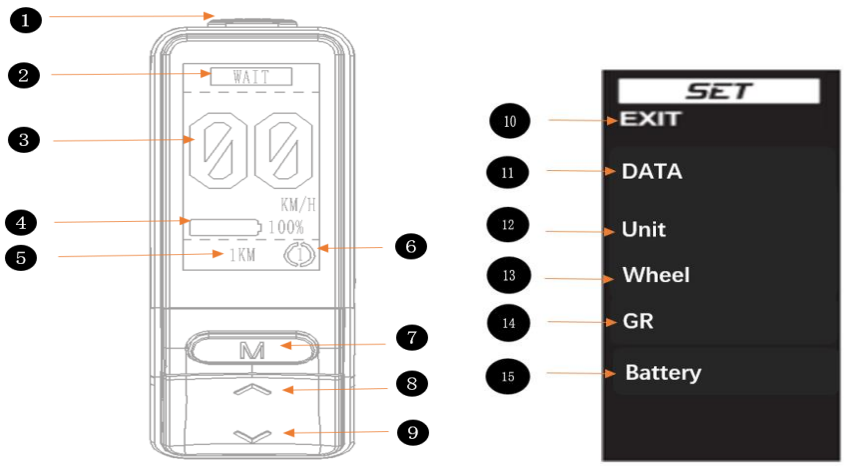

Illustrazione 4

4-1 Pulsante di impostazione (non disponibile durante la guida)

4-2 Visualizzazione dello stato (incluso WAIT/READY/ECO/SPORT/ERROR)

4-3 Velocità in tempo reale

4-4 Display della batteria

4-5 Intervallo singolo

4-6 Indicatore dei livelli di rigenerazione (1, 2, 3, 4 livelli di rigenerazione possono essere impostati)

4-7 Pulsante M (Quando la motocicletta elettrica è accesa e ferma, tenere premuto il pulsante di impostazione per un po' per entrare nell'impostazione del cruscotto. E al termine dell'impostazione del cruscotto, premere il pulsante M per confermare e salvare le impostazioni del cruscotto. Oltre a questo, regolarmente, il pulsante M serve anche per commutare le modalità di guida tra ECO e SPORT)

4-8 e 4-9 Pulsanti di selezione (up/down) (Quando la motocicletta elettrica è accesa e ferma, tenere premuto il pulsante di impostazione per un po' per entrare nell'impostazione del cruscotto. Quindi, è possibile utilizzare i pulsanti di selezione per selezionare le impostazioni in alto e in basso. Oltre a questo, regolarmente, i pulsanti di selezione vengono utilizzati anche per selezionare i livelli di rigenerazione.)

4-10 USCITA(uscire da qualsiasi impostazione)

4-11 DATI di guida(Compreso il consumo medio di energia, la velocità massima, la velocità media, il tempo di funzionamento all'avvio, il chilometraggio).

4-12 Interruttore per KM/H e MPH.

4-13 Impostazione del diametro della ruota（17" o 19"）.

4-14 Impostazione del rapporto di trasmissione

4-15 Informazioni sulla batteria(Tensione batteria, capacità, indice di ciclo)

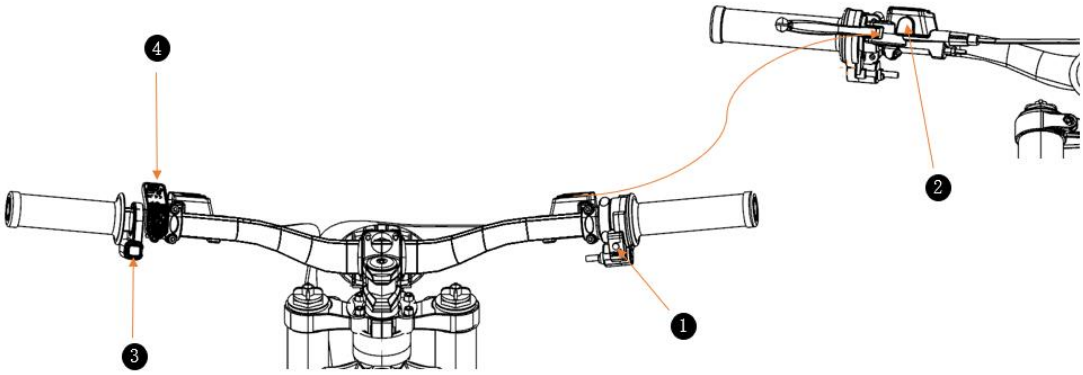

Illustrazione5

5-1Pulsante Start, per motivi di sicurezza, dopo l'accensione la motocicletta elettrica non si muoverà quando si accelera la motocicletta elettrica. E sul cruscotto, mostrava WAIT. Una volta che sei pronto per guidare, premi questo pulsante di avvio, verrà visualizzato PRONTO sul cruscotto, quindi puoi accelerare la moto elettrica per guidare.

5-2 Indicatore livello liquido freni 5-3

Pulsante clacson

5-4 trattino

Avviso speciale:

- Quando si seleziona la modalità "ECO", la potenza erogata e l'accelerazione della velocità non sono così attive, è adatta per i motociclisti alle prime armi, così come per i motociclisti che desiderano un'autonomia più lunga.
- Quando si seleziona la modalità "SPORT", la potenza erogata e l'accelerazione della velocità sono attive, è adatta per il cross riding a motore. In questo caso, per la tua sicurezza, assicurati di essere esperto e ben attrezzato.
- Per evitare il sovraccarico del pacco batteria, la funzione di rigenerazione funzionerà solo dopo che il SOC (stato di carica) della batteria è inferiore al 90%.

Illustrazione dell'interruttore a chiave

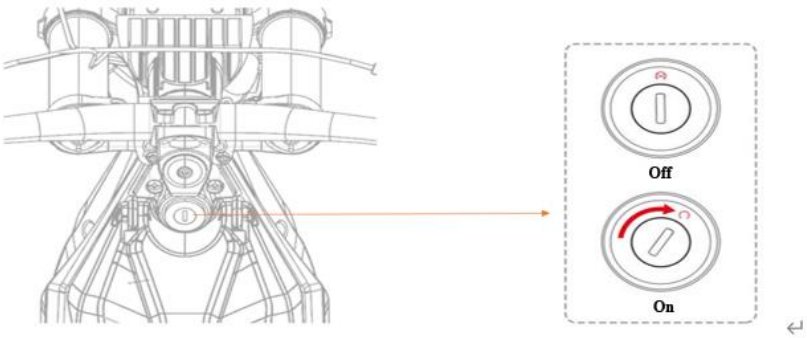

Illustrazione 6

Avvio e funzionamento

Di partenza

È necessaria un'ispezione preliminare.

• Prima di iniziare, assicurarsi innanzitutto che l'interruttore automatico, che si trova all'interno del supporto del pacco batteria, sia acceso. In secondo luogo, bloccare bene il coperchio del supporto del pacco batteria e scollegare la chiave per accendere l'interruttore a chiave. E poi, controlla se tutti gli altri interruttori, cruscotto e clacson funzionano bene. Infine, tieni premute le leve del freno anteriore e posteriore per verificare se i freni funzionano correttamente.

• Avviamento del motore: dopo il controllo, ripiegare il cavalletto laterale (sul cruscotto viene visualizzato WAIT). E quando il pilota è pronto, premi il pulsante di avvio per avviare il motore. Quindi, sul cruscotto verrà visualizzato READY, significa che la motocicletta elettrica è pronta per partire e il pilota può accelerare per guidare la motocicletta elettrica. Questa motocicletta elettrica ha il dispositivo di protezione dallo spegnimento sul cavalletto laterale, a meno che il cavalletto laterale non sia ripiegato, il motore non si avvia.

Controllo dell'acceleratore

Quando l'acceleratore è in posizione chiusa, non c'è potenza per energizzare il motore. Ruotare l'acceleratore in una rotazione in senso antiorario per energizzare il motore e accelerare la motocicletta elettrica. Ruotare l'acceleratore in senso orario per decelerare la motocicletta elettrica. Rilasciare l'acceleratore e scatta di nuovo in posizione chiusa per diseccitare il motore.

Avvertimento: Ruotare correttamente l'acceleratore, una rotazione progressiva dell'acceleratore potrebbe causare danni all'acceleratore e perdere il controllo della motocicletta elettrica. In questo caso, può causare lesioni gravi o addirittura la morte.

Frenare

• Sul manubrio destro si trova la leva del freno azionata manualmente. La leva del freno controlla il freno anteriore quando la leva è premuta. Sul manubrio sinistro si trova la leva del freno azionata manualmente. La leva del freno controlla il freno posteriore quando la leva è premuta.

• Durante la frenata, l'acceleratore deve essere in posizione chiusa. E se si applica solo il freno anteriore o il freno posteriore, è possibile che si verifichino sbandamenti laterali e provochino lesioni gravi o addirittura letali. Pertanto, ti consigliamo vivamente di azionare entrambi i freni anteriori e posteriori insieme.

Avvertimento: Se si applica abbastanza forte il freno anteriore o posteriore, è possibile bloccare le ruote. Ciò potrebbe far perdere il controllo della motocicletta elettrica e causare lesioni gravi o addirittura la morte. L'uso progressivo dei freni dovrebbe portare la motocicletta elettrica a un arresto completo senza bloccare le ruote. La vostra motocicletta elettrica Talaria STING è un prodotto leggero e performante e pertanto si consiglia vivamente di esercitarsi per perfezionare arresti di emergenza sicuri.

Avvertenze di guida

• Quando si guida la moto elettrica, se non ci sono circostanze di emergenza, si consiglia vivamente di non effettuare accelerazioni e decelerazioni rapide. Con accelerazioni e decelerazioni meno rapide, proteggerà la tua motocicletta elettrica in buone condizioni, ti terrà lontano dai pericoli, ridurrà il consumo di energia, aumenterà l'autonomia e la durata della motocicletta elettrica.

• Quando si guida la motocicletta elettrica nei giorni di pioggia e neve, il terreno è bagnato e scivoloso. In questo caso, ti consigliamo vivamente di prestare maggiore attenzione all'ambiente di guida che ti circonda e di mantenere una mente chiara per reazioni rapide in caso di circostanze di emergenza. Dopo che la tua motocicletta elettrica è stata lavata o dopo aver guadato, l'effetto frenante potrebbe essere temporaneamente ridotto. Per la tua sicurezza, in questo caso, ti suggeriamo di rallentare la velocità e di premere leggermente le leve dei freni per azionare il freno per alcuni momenti fino a quando i freni non funzionano normalmente.

• Si consiglia di guidare la motocicletta elettrica con cautela e lentamente in caso di pioggia leggera e neve. Ma ti consigliamo vivamente di non guidare la motocicletta elettrica in caso di forti piogge e neve.

• Si consiglia di guidare la moto elettrica con cautela e lentamente a terra con le pozzanghere. Se delle pozzanghere possono sommergere il mozzo della ruota, il motore e il freno potrebbero funzionare in modo errato. Non ti consigliamo di guidare a lungo questa moto elettrica nelle pozzanghere. Una volta che le parti elettroniche sono state immerse per lungo tempo, possono causare danni alle parti elettroniche e portare a seri pericoli.

Attenzione

• Il cavalletto laterale è progettato esclusivamente per supportare la motocicletta elettrica. Si consiglia di non sedersi sulla moto elettrica con il cavalletto laterale aperto. In caso contrario, il cavalletto laterale potrebbe danneggiarsi.

• Si consiglia di non parcheggiare la motocicletta elettrica su terreno soffice o in pendenza, altrimenti la motocicletta elettrica potrebbe ribaltarsi facilmente.

• Ti consigliamo vivamente di non esporre la tua motocicletta elettrica alla pioggia per lungo tempo, o di usare l'idropulitrice per lavare la tua motocicletta elettrica perché le posizioni potrebbero avere parti elettroniche. In caso contrario, è possibile causare guasti alle parti elettroniche.

Parcheggio

• Per la vostra sicurezza, guidate lentamente fino al parcheggio, osservate attentamente prima di parcheggiare e scegliete il posto giusto per parcheggiare la vostra moto elettrica.

• Premere le leve del freno per azionare i freni per fermare la motocicletta elettrica e rilasciare l'acceleratore per tornare in posizione di chiusura. Quindi, spegnere l'interruttore a chiave e scollegare la chiave.

• Dopo essere scesi dalla motocicletta elettrica, posizionarsi sul lato sinistro della motocicletta elettrica e aprire il cavalletto laterale per sostenere la motocicletta elettrica. Prima di partire, assicurati che tutte le serrature siano ben chiuse e scollega la chiave da portare con te.

Avvertimento

Prima di sederti bene sulla motocicletta elettrica e di essere pronto per la guida, per favore non girare l'acceleratore. Dopo aver fermato la motocicletta elettrica e prima di rilasciare le leve dei freni, spegnere l'interruttore a chiave. In caso contrario, potrebbero verificarsi pericoli imprevisti.

Informazioni sulla carica e sulla batteria

Il pacco batterie Talaria sfrutta la comprovata chimica, configurazione e affidabilità delle celle della batteria. Con le celle della batteria agli ioni di litio ad alte prestazioni all'interno del pacco batteria, è ben progettato per funzionare a temperature e condizioni ambientali normali in base a una tensione di 60 V. Il pacco batteria non deve essere utilizzato al di fuori dell'intervallo da -20°C a 50°C; il sistema di gestione della batteria (BMS) spegne il controller di alimentazione al di fuori di questo intervallo. E il pacco batteria avrà la migliore efficienza di lavoro nell'intervallo da 10°C a 30°C. Le prestazioni e la durata del pacco batteria subiranno una riduzione se il pacco batteria viene utilizzato al di fuori dell'intervallo da -20°C a 50°C. La batteria non deve essere caricata a temperature inferiori a 0°C.

Attenzione

- La batteria non deve essere caricata al di sotto di 0°C, gli utenti devono attendere che la temperatura sia uguale o superiore a 0°C, quindi è possibile caricare la batteria. In caso contrario, il pacco batteria potrebbe essere danneggiato.
- Quando la temperatura è bassa, è normale che le prestazioni del pacco batteria si riducano e portino a un'autonomia relativamente più breve. Dopo che la temperatura è tornata normale, le prestazioni del pacco batteria e l'autonomia verranno ripristinate automaticamente.
- Il pacco batteria ha una funzione di autoprotezione, lavorerà per proteggere il pacco batteria da eventuali danni causati da sovraccarico e scarica. Una scarica eccessiva frequente causerà una riduzione delle prestazioni del pacco batteria. Quando la carica della batteria è bassa, caricare la batteria il prima possibile.
- La batteria non ha funzione di memoria, potrebbe essere caricata frequentemente. E caricare frequentemente il pacco batteria può mantenerlo in buone condizioni.
- Se la batteria non viene utilizzata per molto tempo, caricare la batteria una volta ogni 3 mesi a circa il 60% di potenza, spegnere l'interruttore e scollegare il connettore di scarica. E poi, e conservare la batteria in un luogo asciutto e ventilato. In caso contrario, se il pacco batteria non viene caricato per molto tempo. La funzione di autoprotezione a bassa tensione si attiverà automaticamente, quindi sarà necessario riattivare il pacco batteria per riutilizzarlo.

- Dopo che la batteria è completamente carica, la tensione dovrebbe essere compresa tra 66,5 V e 67,2 V. Se la tensione è al di fuori dell'intervallo da 66,5 V a 67,2 V, il pacco batteria non è completamente carico o potrebbe avere problemi. Si prega di contattare il rivenditore locale per una soluzione.

Attenzione

Se il motore e il controller si surriscaldano, o il pacco batteria si scarica, la funzione di autoprotezione agirà per ridurre la potenza in uscita o addirittura spegnere la motocicletta elettrica. Non è un fallimento o un errore. Dopo che il surriscaldamento si è raffreddato o il pacco batteria è stato caricato, le prestazioni della motocicletta elettrica torneranno a essere come al solito.

Informazioni sulla carica e sul caricatore

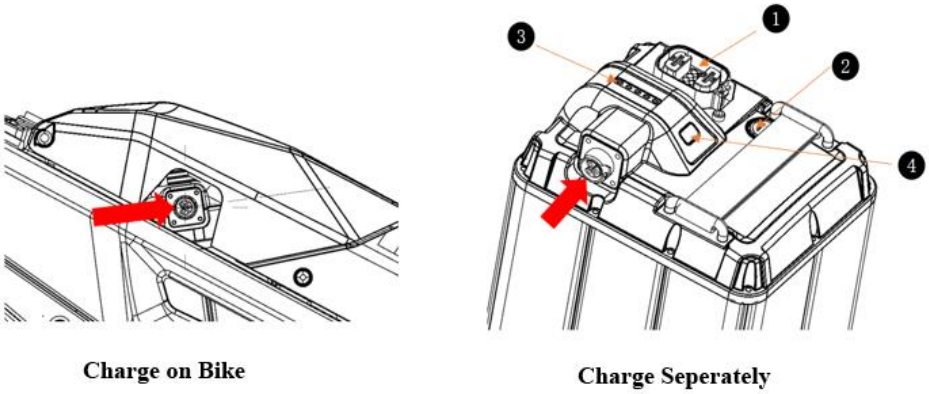

Illustrazione7

7-1 Interfaccia di scaricamento della batteria 7-3 Indicatore di carica della batteria

7-2 Valvola di ventilazione

7-4 Pulsante di attivazione

- Caricare il pacco batterie Talaria solo con il caricabatterie accessorio Talaria approvato. Qualsiasi altro caricabatterie non approvato può causare danni al pacco batteria e causare seri rischi.
- Controllare il caricabatteria per assicurarsi che la tensione di ingresso indicata sul caricabatteria sia corretta per la tensione di alimentazione locale (AC 110V / AC 220V).
- Il pacco batteria può essere caricato quando è montato sulla motocicletta elettrica, oppure scollegare il pacco batteria per caricarlo direttamente.
- Attenzione: quando si carica la batteria, in primo luogo, collegare il connettore di ingresso CC con l'interfaccia di ricarica della batteria. Quindi, collegare il cavo di alimentazione CA alla presa di alimentazione. Una volta che la batteria è completamente carica, per prima cosa scollegare il cavo di alimentazione CA. Dopo che l'indicatore si è spento, quindi, scollegare il connettore di ingresso CC.
- Quando la batteria è in carica, l'indicatore rosso lampeggia. E dopo che la batteria è completamente carica, l'indicatore verde sarà costantemente acceso. Di solito, ci vorranno circa 4 ore per caricare completamente la batteria.
- Dopo che la batteria è completamente carica, la carica si interrompe automaticamente. Tuttavia, per motivi di sicurezza, ti consigliamo di scollegare il cavo di alimentazione CA dalla presa di alimentazione entro 6 ore dopo che la batteria è completamente carica.
- Le persone non qualificate e non qualificate non potranno smontare il pacco batteria. In caso contrario, il pacco batteria potrebbe subire danni e causare seri rischi.
- Quando la batteria è inattiva, è possibile attivarla tramite il pulsante di attivazione sulla batteria o collegando il caricabatteria.

Attenzione:

- Quando si carica la batteria, assicurarsi che il luogo di ricarica non possa essere raggiunto da bambini.
- Il pacco batteria, che ha appena terminato la scarica, avrà una temperatura interna elevata. Si prega di non caricare la batteria immediatamente. Prima della ricarica, si consiglia di raffreddare il pacco batteria in un luogo ventilato per 30 minuti.
- Dopo che la batteria è completamente carica, prima dell'uso, si consiglia di far riposare la batteria per 10 minuti.

• Quando si carica la batteria, assicurarsi che non vi siano coperture sul caricatore. E il caricabatterie è progettato per essere utilizzato all'interno della porta, utilizzare o conservare il caricabatterie in un luogo asciutto e ventilato.

• Durante la ricarica, se c'è uno strano odore o se la temperatura è troppo alta o se la batteria non può essere caricata completamente per molto tempo, interrompere immediatamente la ricarica e inviarla a un centro di manutenzione qualificato per un controllo.

Illustrazione 8

8-1 Tappo della regola dell'olio e foro di riempimento dell'olio

8-2 Bullone di scarico dell'olio

8-3 Sfiato del gas

Uso e manutenzione di riduttore e controller

• Controllare regolarmente se le viti di fissaggio del cambio sono allentate e se il livello dell'olio lubrificante è compreso tra i segni di graduazione superiore e inferiore. Si prega di non guidare la motocicletta elettrica, se il cambio è a corto o senza olio lubrificante. In caso contrario, si verificheranno danni al cambio. Dopo il periodo di rodaggio, sostituire l'olio lubrificante ogni 1000 KM (grado olio lubrificante: CL-5 85W/90). Per sostituire l'olio lubrificante, in primo luogo, allentare la vite del tappo della regola dell'olio sul cambio. Quindi, allentare il bullone di scarico dell'olio per drenare l'olio lubrificante usato. Se non c'è scarico dell'olio lubrificante usato, pulire lo sporco sul nucleo magnetico del bullone di scarico dell'olio, quindi fissarlo nuovamente sul cambio e riempire 120-150 ml di olio lubrificante nel cambio attraverso il foro di riempimento dell'olio.

• Controllare regolarmente se i cavi di collegamento tra motore e controller sono allentati e se l'isolamento dei cavi è in buone condizioni.

• Controllare regolarmente se il fusibile è allentato o fuso.

• Si sconsiglia di guidare la moto elettrica nelle pozzanghere profonde. In caso contrario, il motore potrebbe funzionare in modo errato.

• Non è consigliabile utilizzare un'idropulitrice ad alta pressione per lavare il motore e il controller.

Ispezione prima della guida

Ispezione pneumatici

1. Prima di guidare, controllare se la pressione dei pneumatici è corretta come raccomandato.

Avvertenze:

• La pressione anomala degli pneumatici, i danni agli pneumatici e l'usura degli pneumatici causeranno gravi potenziali rischi per la sicurezza.

• Quando la pressione dei pneumatici è bassa, i pneumatici si usurano facilmente e rendono lo sterzo rigido, oltre a portare a basse velocità e minore autonomia.

• Quando la pressione dei pneumatici è alta, la guida sarà scomoda, i pneumatici si usurano facilmente, provocano anche lo scoppio e comportano seri pericoli. In base alla depressione degli pneumatici quando gli pneumatici toccano il suolo, è possibile identificare se la pressione è corretta. E la pressione suggerita della gomma anteriore è di 225 kpa e la gomma posteriore è di 225 kpa (la bassa pressione della gomma porterà a una bassa velocità e una minore autonomia).

Nota: La pressione dei pneumatici suggerita si basa solo sul risultato del test del produttore. È solo per riferimento. Quando guidi la motocicletta elettrica, puoi regolare la pressione dei pneumatici in base al tuo peso, alle condizioni del terreno, alle condizioni meteorologiche locali, ecc.

2. Ti consigliamo di controllare se i pneumatici hanno crepe e usura anomala prima di guidare.
3. Ti consigliamo di controllare se ci sono chiodi, ciottoli con spigoli vivi e vetri rotti conficcati nelle gomme prima di guidare.
4. Si consiglia di sostituire le gomme, quando il battistrada è usurato per uguale o più di 2/3.
5. Si consiglia di verificare che i raggi delle ruote siano allentati prima di mettersi alla guida.

Attenzione:

• Il periodo di rodaggio per la moto elettrica è di 300 KM. La prima manutenzione deve essere eseguita dopo il periodo di rodaggio. E poi, la manutenzione deve essere eseguita ogni 1000 KM.

Ispezione di cruscotto, clacson, freni e sostituzione dell'olio lubrificante del cambio.

• Accendere l'interruttore a chiave per controllare se tutti gli indicatori sono ben visualizzati sul cruscotto.

• Premere il pulsante del clacson per controllare se il clacson funziona correttamente.

• Premere le leve del freno sinistra e destra per controllare se i freni anteriori e posteriori funzionano bene.

• 4.Sostituire l'olio lubrificante del cambio dopo il periodo di rodaggio (grado dell'olio lubrificante: CL-5 85W/90).

Revisione manubrio e sella

• Controllare se il manubrio e il sedile sono nella posizione corretta e ben fissati.

• In caso di problemi durante l'ispezione, leggere il contenuto relativo di questo manuale o contattare il rivenditore locale per le soluzioni.

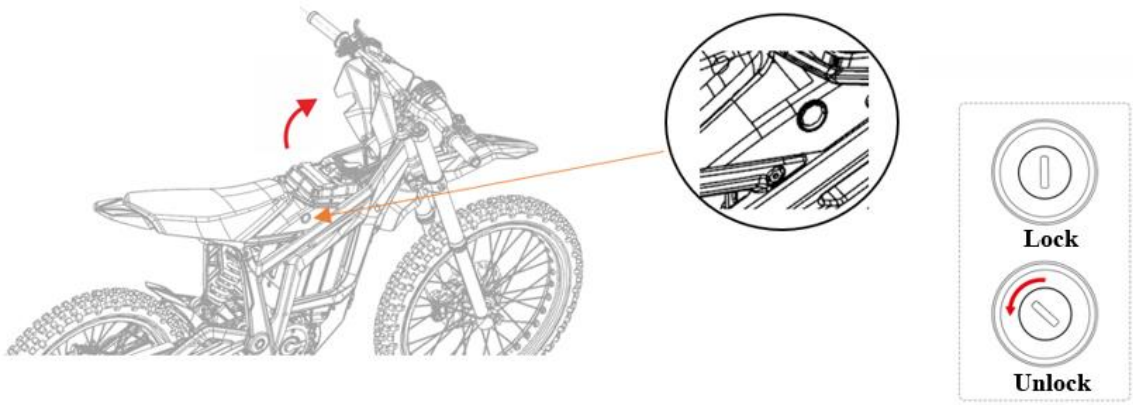

Batteria estraibile

• Spegnere l'interruttore a chiave e prendere la chiave per sbloccare il coperchio del supporto del pacco batteria, quindi il pacco batteria sarà in vista.

• Spegnere l'interruttore, scollegare il connettore di scarica del pacco batteria, quindi estrarre il pacco batteria sollevandolo verso l'alto.

Installazione del pacco batterie

• Utilizzare la chiave per sbloccare il coperchio del supporto del pacco batteria.

• Installare il pacco batteria mettendolo verso il basso, ma prestare attenzione alla direzione (l'interfaccia di ricarica del pacco batteria dovrebbe trovarsi sul lato sinistro). Dopo aver installato correttamente la batteria, collegare bene il connettore di scarica della batteria, accendere l'interruttore. Infine, blocca il coperchio del supporto del pacco batteria e togli la chiave.

Avvertimento

• Prima di estrarre o installare la batteria, spegnere l'interruttore automatico.

• Il connettore di scarica del pacco batteria deve essere ben collegato, altrimenti la batteria non verrà identificata e la motocicletta elettrica non funzionerà correttamente.

Ispezione e manutenzione regolari

• Per la tua sicurezza, oltre che per aumentare la durata della motocicletta elettrica e goderti una guida sicura e confortevole, si consiglia vivamente di eseguire regolarmente l'ispezione e la manutenzione della tua motocicletta elettrica. Se la tua motocicletta elettrica sarà inutilizzabile per molto tempo, sono comunque necessarie regolari ispezioni e manutenzioni.

• La prima ispezione e manutenzione deve essere eseguita dopo il periodo di rodaggio di 300 KM.

• Prestare la massima attenzione alla sicurezza e seguire questo manuale durante l'ispezione e la manutenzione.

• Quando si esegue l'ispezione e la manutenzione, si consiglia di parcheggiare la motocicletta elettrica su un terreno pianeggiante.

• Se è necessario eseguire l'ispezione e la manutenzione di emergenza durante la guida, è necessario prestare attenzione all'ambiente e alla situazione circostante e trovare un luogo sicuro per completare l'ispezione e la manutenzione.

• In caso di problemi riscontrati dall'ispezione, guidare la motocicletta elettrica dopo aver risolto i problemi. Se non riesci a trovare la soluzione da solo, contatta il rivenditore locale per eseguire la manutenzione.

Attenzione:

• Sia i freni anteriori che quelli posteriori sono freni a disco, una volta che le pastiglie dei freni si sono usurate gravemente, è necessario sostituire le pastiglie dei freni.

• Per l'uso quotidiano, mantenere pulito il freno a disco. Per assicurarti che il limo e la contaminazione dell'olio non aderiscano ai freni a disco, ti consigliamo di pulire i freni a disco dopo ogni guida fuoristrada e di pulire regolarmente i freni a disco dopo la guida fuoristrada.

Ispezione dei componenti operativi

• Prima di mettersi alla guida, controllare se la forcella anteriore presenta difetti, come piegature, deformazioni, danni, allentamenti, perdite d'olio e così via. Tenere il manubrio per comprimere la forcella anteriore per vedere se ci sono rumori causati dai guasti della forcella anteriore. Se durante l'ispezione vengono rilevati guasti, contattare il rivenditore locale per

Manutenzione.

• Revisione dell'ammortizzatore posteriore

• Ispezione delle leve dei freni. Controllare quando la corsa libera della leva del freno è compresa tra 15 mm e 30 mm. Se la corsa libera è al di fuori dell'intervallo da 15 mm a 30 mm, è necessario regolare.

• Ispezionare le prestazioni del freno. Guidare la motocicletta elettrica lentamente su un terreno di sicurezza, premere le leve del freno anteriore e posteriore per verificare se i freni funzionano correttamente. Per prestazioni anormali dei freni, verificare se le pastiglie dei freni devono essere pulite o sostituite o se è necessario aggiungere l'olio dei freni. Se i problemi persistono, contattare il rivenditore locale per una soluzione.

Ispezione di pneumatici, sistema ruote, trasmissione, ecc

• Prima di guidare, controllare la pressione dei pneumatici tramite il misuratore di pressione dei pneumatici.

• Prima di mettersi alla guida, controllare se gli pneumatici presentano crepe, danni, usura anomala e oggetti appuntiti sugli pneumatici.

• Prima di guidare, controllare se i raggi sono allentati.

• Prima di guidare, controllare la tensione della catena e assicurarsi che la catena sia tesa correttamente.

• Durante la guida, le gomme continueranno a toccare il suolo per molto tempo. I chiodi, i ciottoli a spigoli vivi e i vetri rotti possono facilmente penetrare negli pneumatici causando danni e comportando seri rischi. Pertanto, quando si guida la moto elettrica, si consiglia di prestare attenzione alla situazione del terreno, ed evitare di guidare la moto elettrica su un terreno dove sono presenti chiodi, ciottoli taglienti e vetri rotti. Per la tua sicurezza, prima di ogni uscita, ti consigliamo di controllare se le gomme hanno crepe, danni, usure anomale, o sono pugnalate da chiodi, sassi taglienti e vetri rotti. Se uno qualsiasi dei casi menzionati si è verificato con i pneumatici, riparare o sostituire i pneumatici per guidare.

• Prima di mettersi alla guida, controllare il battistrada del pneumatico. Se il battistrada è usurato in misura uguale o superiore a 2/3, è necessario sostituire il/i pneumatico/i con uno/i nuovo/i.

Ispezione del pacco batterie

La motocicletta elettrica è dotata di pacco batteria agli ioni di litio a 3 elementi, una volta che il pacco batteria è completamente carico, misurare la tensione dei poli positivo e negativo con un multimetro. La tensione corretta per una batteria completamente carica dovrebbe essere compresa tra 66,5 V e 67,2 V. In caso contrario, la batteria potrebbe non essere completamente carica o subire danni, contattare il rivenditore locale per eseguire ispezioni e manutenzioni professionali.

Attenzione:

• Prima di estrarre la batteria, spegnere prima l'interruttore automatico.

• Quando si installa la batteria, se è difficile spingerla verso il basso, estrarre la batteria per verificare se è bloccata da qualcosa.

Sostituzione del fusibile

• Se il cruscotto, il clacson, le luci della motocicletta elettrica non funzionano dopo l'accensione dell'interruttore e dell'interruttore a chiave, è possibile che il fusibile sia fuso. Quindi, spegnere l'interruttore automatico e sostituire il fusibile.

• Sbloccare il coperchio del supporto della batteria ed estrarre la batteria. Quindi, troverai la scatola dei fusibili nella parte anteriore dell'interruttore e aprila.

• Rimuovere il fusibile di fusione e sostituirlo con il fusibile di riserva. Quindi, chiudere bene la scatola dei fusibili, installare il pacco batteria e bloccare il coperchio del supporto del pacco batteria.

Attenzione:

• Assicurarsi che il fusibile di riserva sia fissato correttamente. Se il fusibile di riserva è allentato, può causare gravi guasti o pericoli.

• Il fusibile di scorta deve essere del tipo e delle specifiche consigliati corretti, altrimenti il fusibile non si scioglierà per eseguire la protezione quando è necessario.

• Se il fusibile di scorta si scioglie in breve tempo dopo la sostituzione, contattare il rivenditore locale per verificare eventuali altri motivi e risolvere il problema.

• La scatola dei fusibili non deve essere lavata con acqua.

Specifiche principali di STING

TIPO DI MOTORE:	PMSM (MOTORE SINCRONO A MAGNETE PERMANENTE)
POSIZIONE DI MONTAGGIO:	CENTRO TELAIO
PESO DEL MOTORE:	7,0 kg
DIAMETRO ESTERNO MOTORE:	Φ180 mm
LUNGHEZZA ASSIALE MOTORE:	120 mm
EFFICIENZA DI PICCO DEL MOTORE:	92%
METODO DI RAFFREDDAMENTO DEL MOTORE:	RAFFREDDATO AD ARIA
TIPO DI CONTROLLO:	FOC
PESO DEL CONTROLLO:	2KG
DIMENSIONE DEL CONTROLLORE:	248 mm x 128 mm x 50 mm
EFFICIENZA DI PICCO DEL REGOLATORE:	92%
TEMPERATURA DI LAVORO MASSIMA:	100°C
TENSIONE NORMALE:	60 V (CC)
POTENZA NORMALE:	3000 W
PICCO DI POTENZA:	6000 W
COPPIA NORMALE:	⩾5,7 Nm
COPPIA MASSIMA:	34 Nm
COPPIA SULLA RUOTA POSTERIORE:	284 Nm (pignone 44 denti)
RAPPORTO DI INGRANAGGIO:	8.35 (pignone 44 denti)
1a MODALITÀ DI TRASMISSIONE:	RIDUTTORE
2a MODALITÀ DI TRASMISSIONE:	CATENA
PACCO BATTERIA:	60 V/38,4 Ah
MISURE DEL PACCO BATTERIA:	170X140X380
PESO DEL PACCO BATTERIA:	12,85 kg
CELLA BATTERIA:	21700 Cella agli ioni di litio
TRATTINO:	sì
METODO DI REGOLAZIONE RE-GEN:	Regolazione a 4 livelli
MATERIALE TELAIO:	NO. 6061 LEGA DI ALLUMINIO T4 & T6
METODO DI PROCESSO DEL TELAIO: FARO A LED:	FORGIATA DA 6000 TONNELLATE DI PRESSIONE SI
FORCELLA ANTERIORE:	Forcella anteriore idraulica
ASSORBITORE POSTERIORE:	Ammortizzatore a molla mono

TIPO DI RUOTA E DIMENSIONE:	RUOTE A FILO, ANTERIORI/POSTERIORI 19
DIMENSIONE DEL PNEUMATICO:	pollici FR.: 70/100-19; RR.: 80/100-19
MARCA PNEUMATICI:	PNEUMATICO MARCA CST
VELOCITÀ MASSIMA:	⩾70 KM/H (con pignone 44 denti)
MASSIMO. GAMMA:	⩾70 KM @ 40 KM/H
NO:	63 kg (batteria inclusa) 1850
DIMENSIONE DEL VEICOLO:	mm x 770 mm x 1075 mm 870
ALTEZZA DEL SEDILE:	mm
PASSO:	1225MM
LUNGHEZZA MANIGLIA:	760 MM
MIN. DISTANZA DA TERRA:	280MM

Avviso: Talaria cerca continuamente progressi nel design e nella qualità dei prodotti. Pertanto, le specifiche di cui sopra si basano sulle informazioni sul prodotto attuali disponibili al momento della stampa. Per questo motivo, la tua moto potrebbe differire dalle specifiche di cui sopra. Si prega di notare bene questo.

Errori e soluzioni

- **Accendere l'interruttore a chiave, il motore non funziona**

Possibili ragioni	Soluzioni
1. Cavo di scarico allentato.	Fissare correttamente il collegamento del cavo di scarica.
2. Il connettore del comando dell'acceleratore si stacca.	Collegare correttamente il connettore.
3. I cavi del motore si allentano o cadono.	Ricollegare correttamente i cavi del motore.
4. La leva del freno non ritorna o il sensore del freno si guasta.	Ispezionare la leva del freno e il sensore del freno, risolvere il problema riparando o sostituendo le relative parti.

- **Mancato controllo dell'acceleratore o raggiungimento della velocità massima**

Possibili ragioni	Soluzioni
Bassa tensione della batteria.	Caricare completamente la batteria.
Fallimento del controllo dell'acceleratore.	Contattare il rivenditore locale per sostituire il comando dell'acceleratore.

- **A proposito di corto raggio**

Possibili ragioni	Soluzioni
Bassa pressione dei pneumatici.	Gonfiare il pneumatico alla pressione corretta.
La batteria non è completamente carica.	Caricare completamente la batteria.
Guasto del caricatore.	Riparare o sostituire il caricatore.
Il pacco batteria è invecchiato a causa di un uso prolungato o danneggiato.	Sostituire una nuova batteria.
Il terreno con molte pendenze e pedalare controvento.	È normale che l'autonomia si riduca in un tale ambiente di guida.
Ruotare frequentemente l'acceleratore per accelerazioni e decelerazioni rapide o per sovraccaricare.	Una buona abitudine di guida può aiutarti a ottenere un raggio più lungo con una carica.

- **Il caricabatterie non carica la batteria**

Possibili ragioni	Soluzioni
La spina del caricabatterie è allentata o cade.	Collegare correttamente la spina del caricabatterie con l'interfaccia di ricarica del pacco batteria.
Guasto del caricatore.	Riparare il caricabatterie. Se non è riparabile, sostituire un nuovo caricabatterie.

- **Rumore e vibrazioni anormali rilevati durante la guida**

Possibili ragioni	Soluzioni
La tensione della catena non è corretta	Si prega di regolare la tensione in modo che sia corretta dal tenditore.

- **Altri errori**

In caso di errori che non sono menzionati sopra o che non è possibile identificare, contattare il rivenditore locale per offrire un'ispezione e una manutenzione professionale.
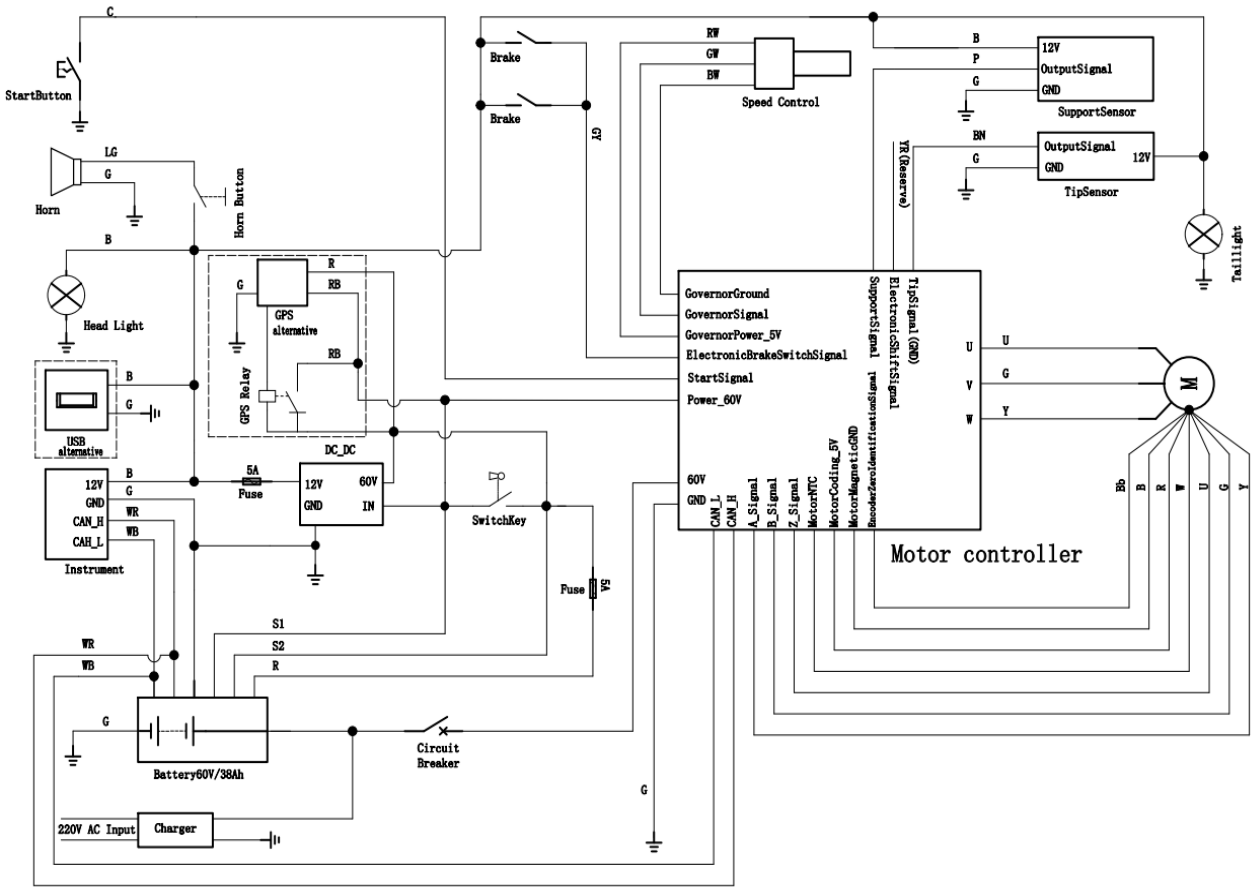
Schema elettrico